MP 20

Pompe a membrana a media pressione
Medium pressure diaphragm pumps
Pompes a membrane a pression moyenne
Bombas con membrana de media presion
Membranpumpen mit mittlerem druck

Configurazione a due membrane, con accumulatore di pressione. Parti a contatto con il liquido costruite in alluminio anodizzato e collettori interni. Attacco di mandata a gancio per applicazione diretta sulla pompa del raccordo portagomma o del gruppo di comando. Valvola di sicurezza e protezione p.d.f., a richiesta

Two membrane type, with pressure accumulator. Parts in contact with the liquid made of anodised aluminium and internal collectors. Hooked discharge connection for direct application of the tube connector or control unit. Safety valve and PTO protection on request

Configuration à deux membranes, avec accumulateur de pression. Les parties en contact avec le liquide sont en aluminium anodisé, collecteurs intérieurs. Attache de refoulement à crochet pour appliquer directement sur la pompe le raccord de tuyau ou l'ensemble de commande. Vanne de sécurité et protection prise de force sur demande

Configuración de dos membranas, con acumulador de presión. Partes en contacto con el líquido de aluminio anodizado y colectores interiores. Conexión de descarga por gancho para aplicación directa en la bomba del racor porta-tubo o del grupo de mando. Válvula de seguridad y protección t.d.f., segun demanda

2-Membranen-Bauweise, mit Druckspeicher mit Flüssigkeit in Berührung kommende Teile aus Eloxal, Sammelrohre innen druckseitiger Anschluss mit Haken zum direkten Anschließen des Schlauchanschlusses oder des Steuersatzes an die Pumpe. Sicherheitsventil und Zapfwellenschutz auf Wunsch

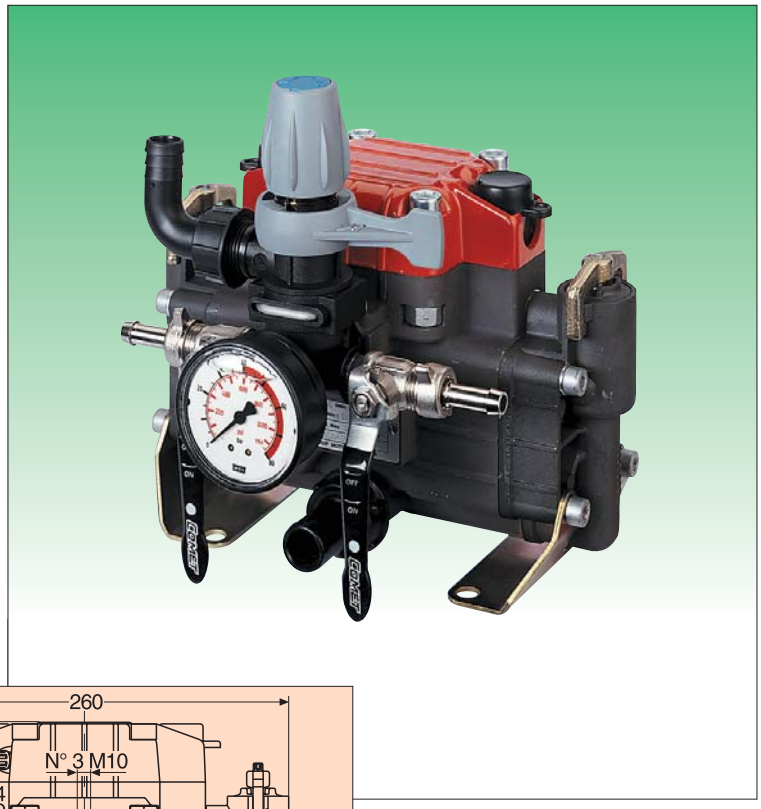

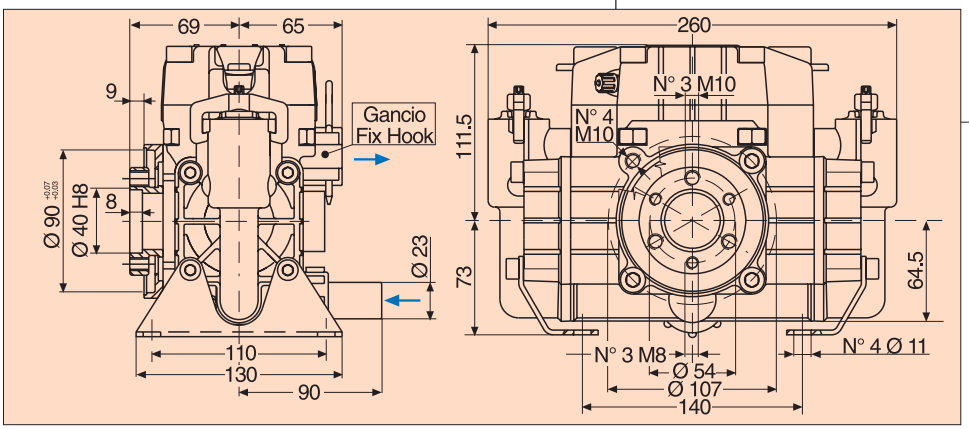

Giri/min R.P.M. Tours Revoluciones Umdrehungen	0 bar - 0 p.s.i.				10 bar - 145 p.s.i.				20 bar - 290 p.s.i.				30 bar - 435 p.s.i.				Peso Weight Poids Peso Gewicht	
	Portata Delivery Débit Caudal Foerderleistung		Potenza Power Puissance Potencia Leistung		Portata Delivery Débit Caudal Foerderleistung		Potenza Power Puissance Potencia Leistung		Portata Delivery Débit Caudal Foerderleistung		Potenza Power Puissance Potencia Leistung		Portata Delivery Débit Caudal Foerderleistung		Potenza Power Puissance Potencia Leistung			
	l/min	U.S. g.p.m.	CV	kW	l/min	U.S. g.p.m.	CV	kW	l/min	U.S. g.p.m.	CV	kW	l/min	U.S. g.p.m.	CV	kW	Kg	lb
400	16,5	4,4	0,1	0,1	14,2	3,8	0,4	0,3	14,1	3,7	0,8	0,6	14,0	3,7	1,1	0,8	6,6	14,6
450	18,0	4,8	0,2	0,1	16,1	4,3	0,5	0,4	16,0	4,2	0,9	0,7	15,9	4,2	1,3	1,0		
500	20,2	5,3	0,2	0,1	18,0	4,8	0,6	0,4	17,8	4,7	1,0	0,7	17,7	4,7	1,4	1,0		
550	22,4	5,9	0,2	0,1	19,9	5,3	0,6	0,4	19,6	5,2	1,1	0,8	19,5	5,2	1,6	1,2		

MP 30

Pompe a membrana a media pressione
Medium pressure diaphragm pumps
Pompes a membrane a pression moyenne
Bombas con membrana de media presion
Membranpumpen mit mittlerem druck

Configurazione a due membrane, con accumulatore di pressione. Parti a contatto con il liquido costruite in alluminio anodizzato e collettori interni. Attacco di mandata a gancio per applicazione diretta sulla pompa del raccordo portagomma o del gruppo di comando. Valvola di sicurezza e protezione p.d.f., a richiesta

Two membrane type, with pressure accumulator. Parts in contact with the liquid made of anodised aluminium and internal collectors. Hooked discharge connection for direct application of the tube connector or control unit. Safety valve and PTO protection on request

Configuration à deux membranes, avec accumulateur de pression. Les parties en contact avec le liquide sont en aluminium anodisé, collecteurs intérieurs. Attache de refoulement à crochet pour appliquer directement sur la pompe le raccord de tuyau ou l'ensemble de commande. Vanne de sécurité et protection prise de force sur demande

Configuración de dos membranas, con acumulador de presión. Partes en contacto con el líquido de aluminio anodizado y colectores interiores. Conexión de descarga por gancho para aplicación directa en la bomba del racor porta-tubo o del grupo de mando. Válvula de seguridad y protección t.d.f., segun demanda

2-Membranen-Bauweise, mit Druckspeicher mit Flüssigkeit in Berührung kommende Teile aus Eloxal, Sammelrohre innen druckseitiger Anschluss mit Haken zum direkten Anschließen des Schlauchanschlusses oder des Steuersatzes an die Pumpe. Sicherheitsventil und Zapfwellenschutz auf Wunsch

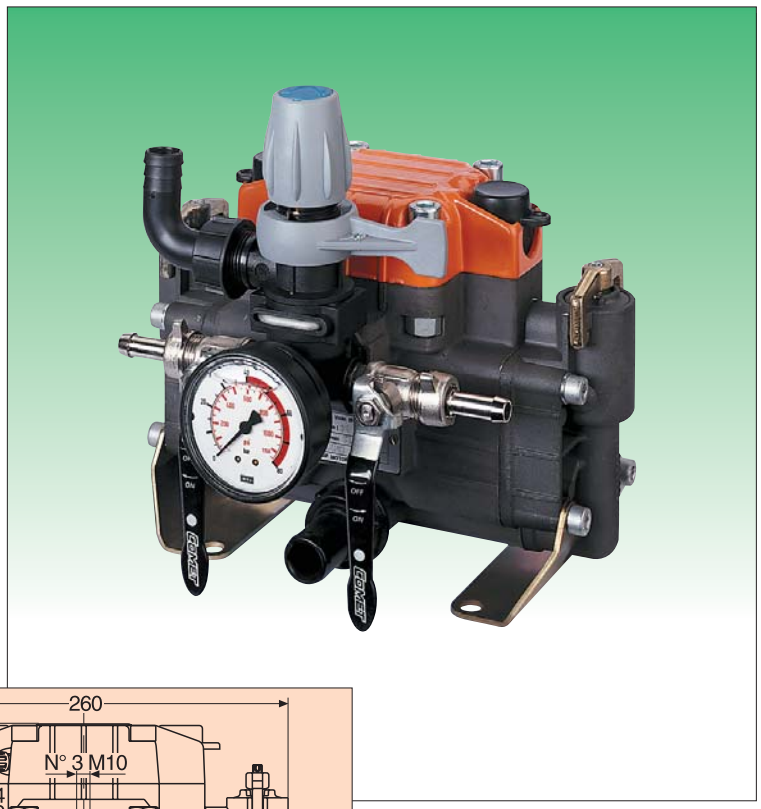

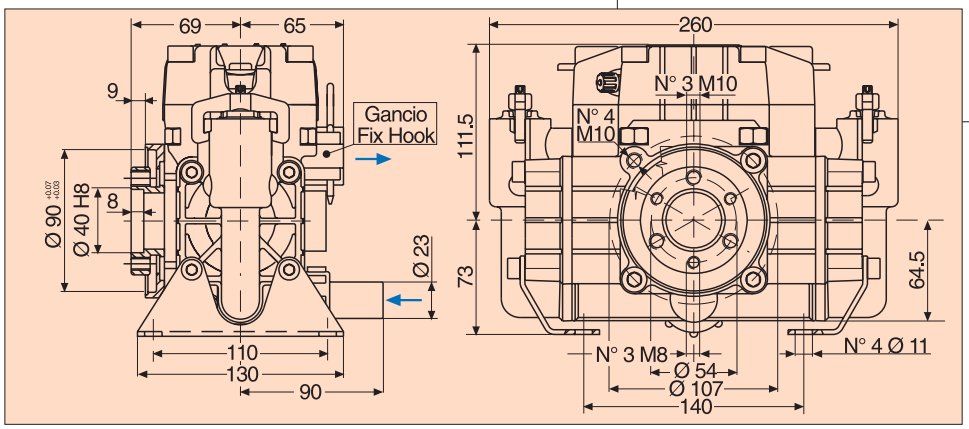

Giri/min R.P.M. Tours Revoluciones Umdrehungen	0 bar - 0 p.s.i.				10 bar - 145 p.s.i.				20 bar - 290 p.s.i.				30 bar - 435 p.s.i.				Peso Weight Poids Peso Gewicht	
	Portata Delivery Débit Caudal Foerderleistung		Potenza Power Puissance Potencia Leistung		Portata Delivery Débit Caudal Foerderleistung		Potenza Power Puissance Potencia Leistung		Portata Delivery Débit Caudal Foerderleistung		Potenza Power Puissance Potencia Leistung		Portata Delivery Débit Caudal Foerderleistung		Potenza Power Puissance Potencia Leistung			
	l/min	U.S. g.p.m.	CV	kW	l/min	U.S. g.p.m.	CV	kW	l/min	U.S. g.p.m.	CV	kW	l/min	U.S. g.p.m.	CV	kW	Kg	lb
400	23,3	6,2	0,2	0,1	21,4	5,7	0,7	0,5	21,3	5,6	1,2	0,9	21,2	5,6	1,7	1,3	6,6	14,6
450	26,3	6,9	0,3	0,2	24,2	6,4	0,8	0,6	24,0	6,3	1,4	1,0	23,8	6,3	1,9	1,4		
500	29,3	7,7	0,3	0,2	26,9	7,1	0,8	0,6	26,6	7,0	1,5	1,1	26,4	7,0	2,1	1,5		
550	32,0	8,5	0,3	0,2	29,4	7,8	0,9	0,7	29,2	7,7	1,7	1,3	29,2	7,7	2,3	1,7		

MP 20/30

Pompe a membrana a media pressione
Medium pressure diaphragm pumps
Pompes a membrane a pression moyenne
Bombas con membrana de media presion
Membranpumpen mit mittlerem druck

VERSIONE STANDARD
VERSION STANDARD
VERSION STANDARD
VERSION ESTÁNDAR
STANDARDAUSFÜHRUNG

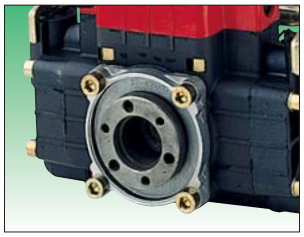

- Albero a 6 fori
- Six-Holes shaft
- Arbre percé 6 trous
- Ciguenal a seis agujeros
- 6-Loch-Welle

VERSIONI DERIVATE DA STANDARD
VERSIONS ADAPTED FROM THE STANDARD
VERSIONS DÉRIVÉES DE VERSIONS STANDARD
VERSIONES DERIVADAS DE LA ESTÁNDAR — VON DER STANDARDAUSFÜHRUNG ABGELEITETE MODELLE

- Flangiata a motore idraulico
- Flanged to hydraulic motor
- Accouplée à moteur hydraulique
- Acoplada a motor hidráulico
- Geflanscht an hydraulischen Motor

- Puleggia
- Pulley
- Poulie
- Polea
- Keilriemenscheibe

Tipo Gole Type of groove	Ø P	A
2A	172	124
2A	247	127
2A	292	127

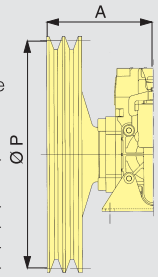

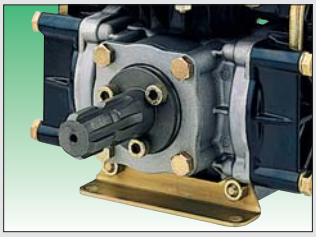

- Cardano 1" 3/8
- 1" 3/8 male PTO
- Cardan mâle 1" 3/8
- Cigüeñal estriada 1" 3/8
- Für Kardan 1" 3/8

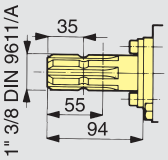

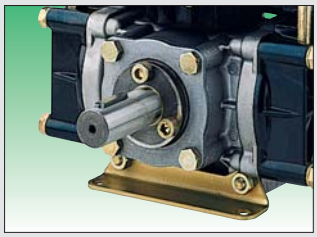

- Albero cilindrico Ø30 mm
- Solid shaft Ø30 mm
- Cardan mâle cyl. diamètre Ø30 mm
- Cigüeñal cilíndrico diametro Ø30 mm
- Zylindrische Welle Ø30 mm

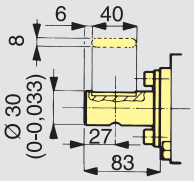

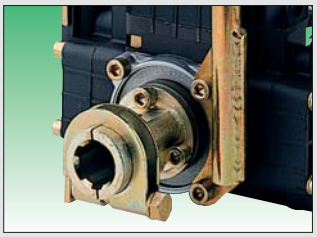

- Attacco rapido 1" 3/8
- Quick coupling 1" 3/8 spl. (female 1" 3/8 PTO)
- Accouplement 1" 3/8 femelle
- Enganche rápido 1" 3/8
- Schnellkupplung 1" 3/8

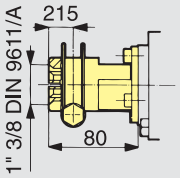

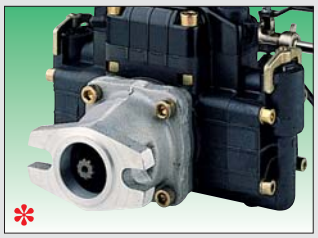

- Flangiata
- Flanged
- Bridée
- Con brida
- Geflanscht

- Flangiata per motozappe
- Flanged for motor-hoes
- Bridée pour motobineuses
- Con acoplamiento para motocultores
- Anflanschung für Motorhackmaschinen

- Riduttore di giri
- Gearbox reduction
- Réducteur
- Reductor para motor
- Untersetzungsgetriebe

* Le dimensioni variano in base al tipo di applicazione.
* Dimensions vary depending on the type of application.
* Les dimensions varient selon le type d'application.
* Las dimensiones varían en función del tipo de aplicación.
* Die Abmessungen ändern sich in Abhängigkeit von der Art der Anbringung.